香海正覺蓮社佛教梁植偉中學
設計與科技

小測編號：2023　　小測課題：正投影法

班別：_____(　　)　　測驗日期：_____

姓名：_____　　積分：_____／_____

建議答案

每個答案 1 分。

1. 試依據第一角投影法，畫出以下物體的 ***正視圖，側視圖，俯視圖*** 。
（＊繪畫以上各圖形時無需依照確實比例進行繪畫；惟仍應按照其形狀及用間尺進行繪畫）

	立體圖	正投影圖
1	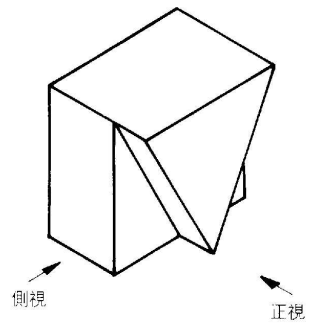	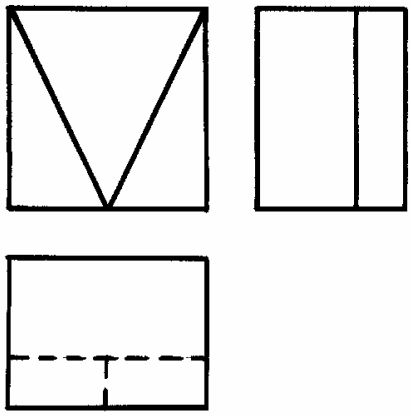
2	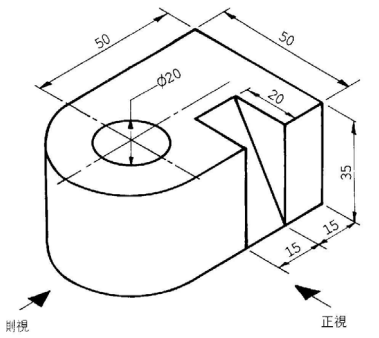	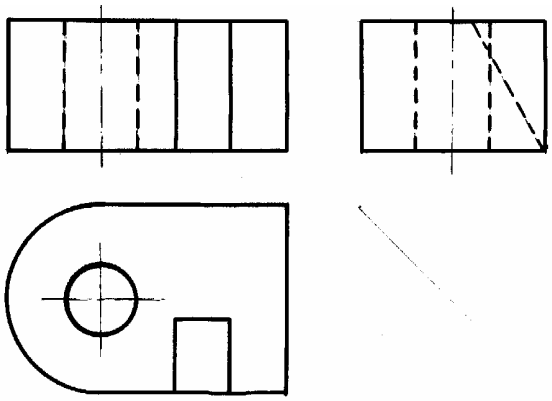

--- 全卷完 ---